bathroom therapy

GARANTIE 2

Référence : **404011024**

# MIROIR À SUSPENDRE NUDEA - 70X80 CM - ENCADRÉ NORDIC - EPAISSEUR : 3MM

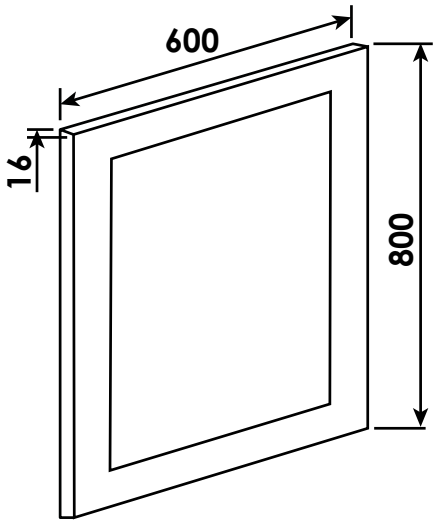


| | |
|---|---|
| **CARACTÉRISTIQUES** | Miroir 3mm collé sur panneau mélaminé Nordic 16mm. - Largeur 70 cm, hauteur 80cm. - Livré sans applique ni visserie de fixation murale. |
| **APPLICATIONS** | Accessoires de salle de bain |
| **PRÉCAUTION D'EMPLOI** | Respecter les conditions de mise en œuvre sur l'emballage et la notice. |

| | |
|---|---|
| SPECIFICATIONS D'INSTALLATION | Permet l'équipement sanitaire des salles de bains et cuisine. |
| | N'est pas adapté pour une application autre que celle décrite ci-dessus.<br>Notre garantie porte sur les défauts de matière ou de fabrication et s'applique dans les conditions définies par le fabricant. La garantie ne couvre pas les consommables, l'usure normale, les pièces mobiles, les dommages dus aux chocs |
| PRESCRIPTION DE POSE | - Livré sans applique ni visserie de fixation murale. |



AYOR Water & Heating solutions - 13 place Francheville - BP 202- 24052 Périgueux CT Cedex 9 - Tél. 05 53 02 69 70 - www.ayor.fr

ayor